GAMESIR

ENGLISH

GAMESIR X3 PRO
COOLING WIRED MOBILE GAME CONTROLLER

[E-manual]
https://www.gamesir.hk/pages/manuals-gamesir-x3pro

Package Contents
GameSir-X3 Pro *1 Grip Set *1 Polygonal D-pad *1 Small Stick Cap *2 Concave Stick Cap *2
2m Type-C Cable *1 Carry Case *1 Manual *1 Thank You & After-sale Service Card *1
GameSir Sticker *1 Certification *1

Requirement
• Android 8.0 or later versions

Device Layout

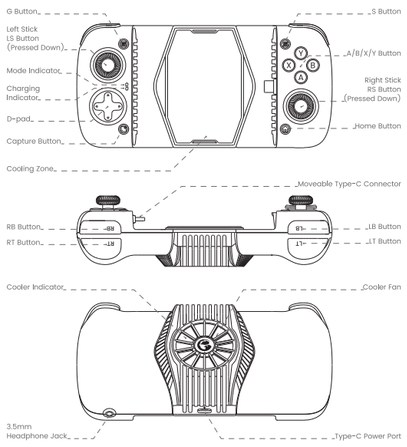

Basic Function Introduction

Connection

1	Align the Type-C connector with the phone's port	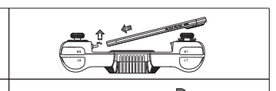
2	Extend the controller and place the phone	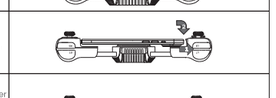
3	Collapse the controller to complete the connection	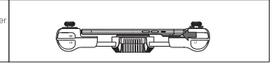

Connection Status

Controller Status	Indicator Description
Connection successful	Mode indicator stays solid
Connection unsuccessful	Mode indicator flashes for 30 seconds then turns off
Pass-through charging successful	Charging indicator stays solid
Controller provides extra power but pass-through charging not enabled	Charging indicator flashes for 10 seconds then turns off
Cooler enabled	Cooler indicator stays solid

*Some Android phones need to enable the OTG function to power and use the controller.

Basic Operation

Power On	Connect the device to the moveable Type-C connector to automatically power on.
Power Off	Long press the Home button for 5 seconds to power off.
Standby	The controller will automatically power off if there is no operation for 10 minutes while connected. In standby mode, press any button among A/B/X/Y/Home to wake up the controller.
Pass-through Charging	When connected to the device, the phone can be charged via the Type-C port at the bottom of the controller, and the charging indicator will display a white light effect during charging.

Platform and Mode

Platform	Mode	Indicator	Switch Method
Android/iOS	DS5	White	Long press + for 2 seconds
Android	Android	Dark Blue	
	G-Touch	Light Blue	Via GameSir App

Advanced Tutorial

Button Combination

Function	Button Combination	Description
Switch Mode	Long press + for 2 seconds	Cycle between DS5 and HID modes
Enable Turbo Function	Press + corresponding button	Buttons support Turbo function: A/B/X/Y/LB/RB/LT/RT *Double-click the Capture button to clear all Turbo settings
Adjust Cooler Power	Press +	Increase/decrease cooler power *Needs to be used with at least a 9V/3A charger
Toggle Pass-through Charging	Press +	Toggle on and off *The setting will be saved even after a restart
Adjust Vibration Intensity	Press + /	Increase/decrease vibration intensity levels
Switch Layout	Long press + for 2 seconds	Swap key values of A-B and X-Y
Adjust Volume	Press +	Increase/decrease system volume only in HID mode

Stick Calibration
1. Simultaneously press + + to enter calibration mode. When the mode indicator flashes white, it indicates successful entry into calibration mode.
2. Rotate the left and right sticks fully three times. Finally, press to exit calibration mode, and the mode indicator will return to mode color.

Gyroscope Calibration
Place the controller horizontally on a flat surface and press + until the mode indicator flashes red and blue. When the mode indicator returns to mode color, the calibration is complete.

Replace Accessories

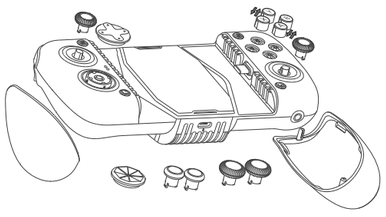

*The ABXY buttons use a magnetic design, allowing users to pull them out and switch the layout between and .

Customize configuration via the "GameSir" app
Go to the gamesir.hk website on your phone or scan the QR code on the right to download the "GameSir" app.
Use GameSir App for gyroscope adjustment, button testing, firmware upgrade, etc.

PLEASE READ THIS PRECAUTIONS CAREFULLY.
- CONTAINS SMALL PARTS. Keep out of reach of children under the age of 3. Seek immediate medical attention if swallowed or inhaled.
- DO NOT use the product near fire.
- DO NOT expose to direct sunlight or high temperatures.
- DO NOT leave the product in a humid or dusty environment.
- DO NOT impact the product or cause it to fall due to strong impact.
- DO NOT touch USB port directly or it might cause malfunctions.
- DO NOT strongly bend or pull cable parts.
- Use a soft, dry cloth while cleaning.
- DO NOT use chemicals such as gasoline or thinner.
- DO NOT disassemble, repair or modify.
- DO NOT use for purposes other than its original purpose. We are NOT responsible for accidents or damage when used for non-original purposes.
- DO NOT look directly at the optical light. It might damage your eyes.
- If you have any quality concerns or suggestions, please contact GameSir or your local distributor.

WASTE ELECTRICAL & ELECTRICAL EQUIPMENT INFORMATION
CORRECT DISPOSAL OF THIS PRODUCT (WASTE ELECTRICAL & ELECTRICAL EQUIPMENT)
Applicable in the European Union and other European countries with separate collection systems. This mark on the product or accompanying documents means that it should not be mixed with general household waste. For proper treatment, recovery and recycling, please take this product to designated collection points where it will be accepted free of charge. Alternatively, in some countries you may be able to return your products to your local retailer upon purchase of an equivalent new product. Disposing of this product correctly will help save valuable resources and prevent any potential negative effects on human health and the environment, which could otherwise arise from inappropriate waste handling. Household users should contact either the retailer where they purchased this product, or their local government office, for details of where and how they can take this item for environmentally safe recycling. Business users should contact their supplier for further information. If you do so, you will ensure that your disposed product undergoes the necessary treatment, recovery and recycling, thereby preventing negative potential effects on the environment and human health.

DECLARATION OF CONFORMITY
FCC STATEMENT
This device complies with part 15 of the FCC Rules. Operation is subject to the following two conditions: (1) This device may not cause harmful interference, and (2) This device must accept any interference received, including interference that may cause undesired operation.

STATEMENT OF COMPLIANCE WITH EU DIRECTIVE
Hereby, Guangzhou Chicken Run Network Technology Co., Ltd. declares that this GameSir X3 pro Controller is in compliance with Directive 2014/30/EU & 2011/65/EU and its amendment (EU) 2015/863.

GAMESIR

日本語

GAMESIR X3 PRO
COOLING WIRED MOBILE GAME CONTROLLER

[電子マニュアル]
https://www.gamesir.hk/pages/manuals-gamesir-x3pro

パッケージ内容
GameSir-X3 Pro *1 グリップセット *1 多角形十字キー *1 小型スティックキャップ *2
凹状のスティックキャップ *2 2m Type-C ケーブル *1 キャリーケース *1 マニュアル *1
感謝および販売後のサービスに関するカード *1 Gamesir ステッカー *1 証明書 *1

要件
• Android 8.0 バージョン以降

デバイスのレイアウト

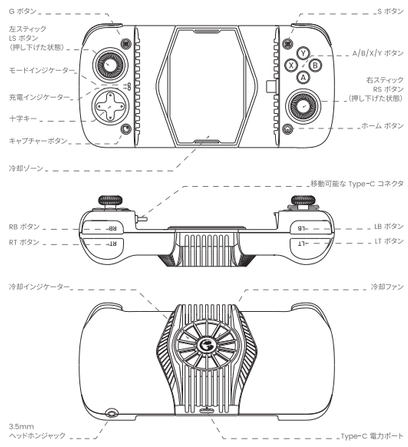

ベーシック機能の紹介

接続

1	Type-C コネクタを電話のポートと合わせます	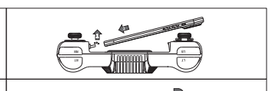
2	コントローラーを拡張し、電話を配置します	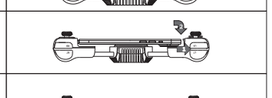
3	コントローラーを拡張されていない状態に畳み、接続を完了させます	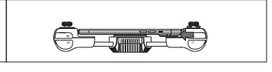

接続状況

コントローラーの状況	インジケーターの説明
接続成功	モードインジケーターが点灯
接続失敗	モードインジケーターが30秒間点滅してから消える
パススルー充電成功	充電インジケーターが点灯
コントローラーが追加の電力を提供するが、パススルー充電は無効	充電インジケーターが10秒間点滅してから消える
冷却装置が有効	冷却インジケーターが点灯

*Android の場合、電話の機種によっては、コントローラーの電源を入れて使用するには OTG 機能を有効にする必要があります。

基本操作

電源オン	デバイスを移動可能な Type-C コネクタに接続すると自動的に電源がオンになります。
電源オフ	5秒間ホームボタンを長押しすると、電源がオフになります。
待機	接続中に10分間操作が行われないと、コントローラーの電源が自動的にオフになります。待機モードでは、A/B/X/Y/ホームのどれかのボタンを押すと、コントローラーが復帰します。
パススルー充電	デバイスに接続されている間、電話をコントローラーの底部にある Type-C ポートを介して充電することができます。充電中は、充電インジケーターに白色の照明エフェクトが表示されます。

プラットフォームとモード

プラットフォーム	モード	インジケータ	切り替え方法
Android/iOS	DS5	白	+ を2秒間長押し
Android	Android	ダークブルー	
	G-Touch	ライトブルー	GameSir アプリを使用する

詳細チュートリアル

ボタンの組み合わせ

機能	ボタンの組み合わせ	説明
モードの切り替え	+ を2秒間長押し	DS5 と HID モードの間で切り替わります
ターボ機能の有効化	+ 対応するボタンを押す	ターボ機能に対応しているボタン: A/B/X/Y/LB/RB/LT/RT *キャプチャボタンをダブルクリックして、すべてのターボ設定をクリアします
冷却力の調節	+ を押す	冷却力を増減します *9V/3A 以上の充電器と使用する必要があります
パススルー充電の切り替え	+ を押す	オンとオフで切り替えます *設定は再起動後も保存されます
振動度を調整	+ / を押す	振動度を増減します
レイアウトの切り替え	+ を2秒間長押し	A - B と X - Y のボタン割当を交換
音量を調節	+ を押す	HID モードでのみシステム音量を増減します

スティックの補正
1. + + を同時に押して補正モードに入ります。モードインジケーターが白く点滅したら、補正モードに入ったことを意味します。
2. 左スティックと右スティックを完全に3回転させます。最後に、 を押して補正モードを出ると、モードインジケーターがモードの色に戻ります。

ジャイロスコープの補正
コントローラーを平らな表面に水平に置き、それからモードインジケーターが赤と青で点滅するまで + ボタンを押します。モードインジケーターがモードの色に戻ると、補正が完了したことを意味します。

アクセサリの取り替え

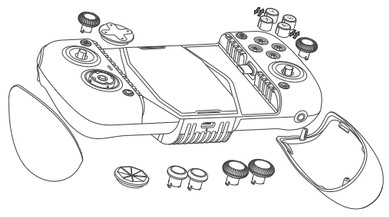

*ABXY ボタンは、マグネットを使ったデザインで、引き抜いて と の間でレイアウトを切り替えることができます。

「GameSir」アプリを使用して設定をカスタマイズ
gamesir.hk ウェブサイトにアクセスするか、お使いの携帯電話で右側の QR コードをスキャンして GameSir APP をダウンロードしてください。
GameSir アプリはジャイロスコープの調節やボタンのテスト、ファームウェアのアップグレードなどに使用できます。

ご安全上の注意点をよくお読みください。
- 小さい部品が含まれます。3歳未満の子供の手の届かないところに保管してください。飲み込む、または吸入してしまった場合、すぐに医師や病院での診察をお受けください。
- 本製品を火の近くで使用しないでください。
- 直射日光または高温に晒さないでください。
- 本製品を湿度の高い環境や埃っぽい場所に放置しないでください。
- 本製品に強い衝撃を与えないでください。また、強い衝撃を避けるため、落ちないようにしてください。
- USBポートに直接触れないでください。故障の原因となる可能性があります。
- ケーブル部品を強く曲げたり、引っ張ったりしないでください。
- 清掃の際は、柔らかい乾燥した布をご利用ください。
- ガソリンやシンナー等の化学製品を使用しないでください。
- 分解、修理、改造を行わないでください。
- 本来の使用目的以外の目的に使用しないでください。本来の目的以外の目的で使用した際の事故や損害について弊社は責任を負いません。
- 光源を直視しないでください。目に損害を与える可能性があります。
- 品質に関する懸念や提案がある場合、GameSirまたはお住いの地域の販売店にお問い合わせください。

廃棄電気電子機器に関する情報
本製品を正しく廃棄する方法（廃棄電気電子機器）
欧州連合およびその他の欧州諸国の分別収集システムに適用されます。製品または付属の説明書に記載されているこのマークは、一般家庭ごみと混ぜてはいけないことを意味します。適切な処理、回収、リサイクルのためには、この製品を無料で受け取ることができる指定の収集ポイントまでお持ちください。あるいは、一部の国では、同等の新製品を購入した際に、お使いの製品を最寄りの販売店に返品することができます。この製品を正しく廃棄することで、貴重な資源を節約し、人間の健康や環境に潜在的に悪影響を及ぼす可能性のある不適切な廃棄物の取扱いから生じる潜在的な悪影響を防ぐことができます。家庭ユーザーは、この製品を購入した販売店または地方政府の事務所のいずれかに連絡して、この商品を環境に安全なリサイクルのために持ち込む場所の詳細を確認する必要があります。ビジネスユーザーは、サプライヤーに連絡して詳細を確認する必要があります。これを行うことで、廃棄された製品が必要な処理、回収、リサイクルを受けることが保証され、潜在的な悪影響から環境や人間の健康を保護することができます。

適合宣言
FCC 声明
この機器は FCC 規則パート 15 に準拠しています。動作は次の 2 つの条件に従います: (1) この機器は有害な干渉を引き起こしてはなりません、(2) この機器は、望ましくない動作を引き起こす可能性のある干渉を含む、受信した干渉を受け入れなければなりません。

EU 指令への適合宣言
Guangzhou Chicken Run Network Technology Co., Ltd. は、この GameSir X3 pro コントローラーが指令 2014/30/EU および 2011/65/EU とその修正 (EU) 2015/863 に準拠していることを宣言します。

GAMESIR

한국어

GAMESIR X3 PRO
COOLING WIRED MOBILE GAME CONTROLLER

[전자 설명서]
https://www.gamesir.hk/pages/manuals-gamesir-x3pro

제품 구성
GameSir-X3 Pro *1 그립 세트 *1 다각형 십자 버튼 *1 소형 스틱 캡 *2 오목형 스틱 캡 *2
C 타입 케이블 2m*1 컨트롤러 휴대용 케이스 *1 제품 사용 설명서*1 감사 & A/S 카드 *1
GameSir 스티커 *1 보증서*1

요구 사양
• Android 8.0 버전 이상

기기 레이아웃

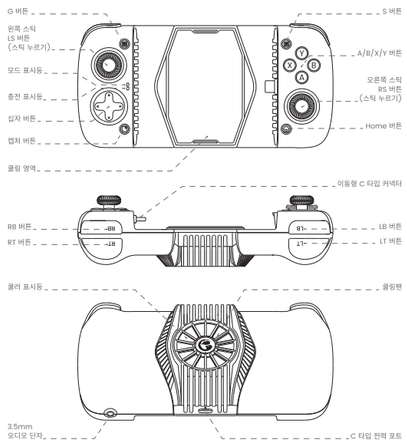

기본 기능 소개

연결

1	C 타입 커넥터와 스마트폰 포트를 연결합니다	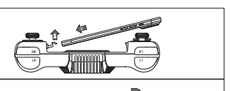
2	컨트롤러를 펼쳐 스마트폰을 위에 올려놓습니다	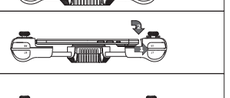
3	컨트롤러를 닫으면 연결이 완료됩니다	

연결 상태

컨트롤러 상태	표시등 설명
연결 성공	모드 표시등 점등
연결 실패	모드 표시등 30초간 점멸 후 꺼짐
패스 스루 충전 성공	충전 표시등 점등
컨트롤러가 추가 전력을 제공하지만, 패스 스루 충전이 비활성화	충전 표시등 10초간 점멸 후 꺼짐
쿨러 활성화	쿨러 표시등 점등

*일부 Android 스마트폰은 컨트롤러의 전원을 켜고 사용하려면 OTG 기능을 활성화해야 합니다.

기본 동작

전원 켜기	조정 가능한 C 타입 커넥터에 기기를 연결하면 전원이 자동으로 켜집니다.
전원 끄기	Home 버튼을 5초간 누르면 전원이 꺼집니다.
대기	연결 상태에서 10분간 동작이 감지되지 않으면 컨트롤러 전원이 자동으로 꺼집니다. 대기 모드에서 A/B/X/Y/Home 버튼을 누르면 컨트롤러가 켜집니다.
패스 스루 충전	스마트폰을 기기에 연결하면 컨트롤러 하단의 C 타입 포트로 스마트폰을 충전할 수 있으며, 충전 중에는 충전 표시등이 흰색으로 켜집니다.

플랫폼 및 모드

플랫폼	모드	표시등	전환 방법
Android/iOS	DS5	흰색	+ 버튼을 2초간 누름
Android	Android	남색	
	G-Touch	하늘색	GameSir 앱

고급 설정 방법

버튼 조합

기능	버튼 조합	설명
모드 전환	+ 버튼을 2초간 누름	DS5와 HID 모드를 전환합니다
터보 기능 활성화	+ 할당 버튼 누름	터보 기능 지원 버튼: A/B/X/Y/LB/RB/LT/RT *캡처 버튼을 두 번 클릭하여 모든 터보 설정을 지웁니다
쿨러 전력 조정	+ 버튼 누름	쿨러 전력을 조정합니다 *9V/3A 이상의 충전기를 사용해야 합니다
패스 스루 충전 토글	+ 버튼 누름	기능을 켜거나 끕니다 *재시작 후에도 설정이 저장됩니다
진동 강도 조절	+ / 버튼 누름	진동 강도를 조절합니다
레이아웃 전환	+ 버튼을 2초간 누름	A/B, X/Y 버튼값 전환
음량 조절	+ 버튼 누름	HID 모드에서만 시스템 음량을 조절합니다

스틱 조정
1. + + 버튼을 동시에 눌러 조정 모드로 진입합니다. 조정 모드에 진입하면 모드 표시등이 흰색으로 깜빡입니다.
2. 왼쪽과 오른쪽 스틱을 최대 범위로 3회 돌립니다. 완료 후, 버튼을 누르면 조정 모드가 종료되며 모드 표시등이 모드 색상으로 돌아옵니다.

자이로스코프 조정
컨트롤러를 평평한 곳에 수평으로 놓고 모드 표시등이 빨간색과 파란색으로 깜빡일 때까지 + 버튼을 누릅니다. 조정이 완료되면 모드 표시등이 모드 색상으로 돌아옵니다.

액세서리 교체

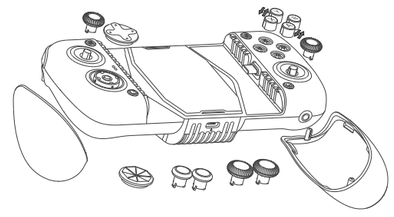

*ABXY 버튼은 자석 디자인을 활용하므로 취향에 따라 또는 버튼으로 레이아웃을 변경할 수 있습니다.

"GameSir" 앱에서 사용자 지정 설정
스마트폰에서 gamesir.hk 웹사이트에 접속하거나 우측에서 QR 코드를 스캔하여 "GameSir" 앱을 다운로드합니다.
GameSir 앱에서 자이로스코프 조정, 버튼 설정, 펌웨어 업그레이드 등 다양한 기능을 이용할 수 있습니다.

안전을 위해 이 설명서를 꼼꼼히 읽어주시기 바랍니다.
- 작은 부품이 있습니다. 3세 이하 아동의 손에 닿지 않는 곳에 두십시오. 삼키거나 흡입했을 때는 즉시 의사의 지시에 따르십시오.
- 제품을 불 근처에서 사용하지 마십시오.
- 직사광선이나 고열에 노출하지 마십시오.
- 품질 습하거나 먼지가 많은 공간에 두지 마십시오.
- 제품에 충격을 가하거나 떨어뜨리지 마십시오.
- USB 포트를 직접 건드리면 고장이 발생할 수 있습니다.
- 케이블 부분을 강하게 구부리거나 당기지 마십시오.
- 청소 시에는 부드럽고 마른 천을 사용하십시오.
- 휘발유나 희석제 등 화학 물질을 사용하지 마십시오.
- 분리, 수리, 변형하지 마십시오.
- 원래 용도 이외에는 사용하지 마십시오. 용도 이외의 사용으로 발생하는 사고나 피해는 책임지지 않습니다.
- LED 불빛을 직접 들여다보지 마십시오. 눈에 손상이 올 수 있습니다.
- 품질 관련 문제나 제안이 있으시다면, GameSir 또는 현지 판매처로 연락해 주시기 바랍니다.

폐전기전자제품 정보
제품 폐기 방법 (폐전기전자제품)
유럽 연합 및 기타 유럽 국가의 별도 수거 시스템에 적용됩니다. 제품 또는 동봉된 설명서에 표시된 이 마크는 일반 가정용 쓰레기와 혼합하지 않아야 함을 의미합니다. 적절한 처리, 회수 및 재활용을 위해 이 제품을 무료로 수거할 수 있는 지정 수거 지점에 가져가십시오. 또는 일부 국가에서는 동등한 신제품을 구매할 때 현지 판매점에 제품을 반납할 수 있습니다. 이 제품을 올바르게 폐기하면 귀중한 자원을 절약하고 인간 건강과 환경에 잠재적 부정적 영향을 방지할 수 있습니다. 가정 사용자는 이 제품을 구매한 판매점 또는 지방 정부 사무소에 연락하여 이 제품을 환경에 안전한 재활용을 위해 가져갈 수 있는 장소에 대한 세부 정보를 확인해야 합니다. 비즈니스 사용자는 공급업체에 연락하여 세부 정보를 확인해야 합니다. 이를 수행하면 폐기된 제품이 필요한 처리, 회수 및 재활용을 거치게 되어 환경 및 인간 건강에 대한 잠재적 부정적 영향을 방지할 수 있습니다.

적합성 선언
FCC 성명서
이 장치는 FCC 규칙 제 15 조를 따릅니다. 작동은 다음 두 조건을 따릅니다: (1) 이 장치는 유해한 간섭을 일으킬 수 없고, (2) 이 장치는 원하지 않는 작동을 유발할 수 있는 수신된 간섭을 포함하여 수신된 모든 간섭을 수용해야 합니다.

EU 지침 준수 성명서
Guangzhou Chicken Run Network Technology Co., Ltd. 는 이 GameSir X3 pro 컨트롤러가 지침 2014/30/EU 및 2011/65/EU 및 그 개정안 (EU) 2015/863 을 준수한다고 선언합니다.

GAMESIR

РУССКИЙ

GAMESIR X3 PRO
COOLING WIRED MOBILE GAME CONTROLLER

[Электронное руководство]
https://www.gamesir.hk/pages/manuals-gamesir-x3pro

Комплектация
GameSir-X3 Pro *1 Комплект рукояток *1 Граненая крестовина *1
Уменьшенные накладки на стики *2 Вогнутые накладки на стики *2
Кабель Type-C длиной 2m *1 Футляр *1 Руководство пользователя *1
Сервисная карта с благодарностью за покупку *1 Наклейка GameSir *1
Сертификат соответствия *1

Требования
• ОС Android 8.0 или более поздней версии

Схема устройства

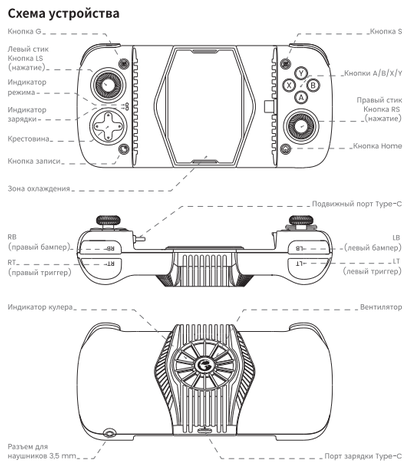

Основные функции

Подключение

1	Подключите телефон к порту Type-C	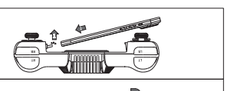
2	Оттяните одну сторону контроллера и поместите телефон внутрь	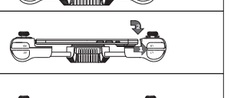
3	Закройте контроллер, чтобы зафиксировать телефон и выполнить подключение	

Состояние подключения

Состояние контроллера	Описание индикатора
Подключение выполнено успешно	Индикатор режима горит непрерывно
Не удалось выполнить подключение	Индикатор режима мигает в течение 30 секунд, а затем гаснет
Функция сквозной зарядки включена	Индикатор зарядки горит непрерывно
Контроллер вырабатывает дополнительную энергию, но функция сквозной зарядки не включена	Индикатор зарядки мигает в течение 10 секунд, а затем гаснет
Кулер включен	Индикатор кулера горит непрерывно

*Для включения и использования контроллера на некоторых телефонах с ОС Android требуется включение режима OTG.

Базовые действия

Включение	Подключите устройство к подвижному порту Type-C, и контроллер включится автоматически.
Выключение	Нажмите и удерживайте кнопку Home в течение 5 секунд, чтобы выключить контроллер.
Режим ожидания	Подключенный контроллер автоматически выключается после 10 минут бездействия. Нажмите кнопку A/B/X/Y/Home, чтобы вывести контроллер из режима ожидания.
Сквозная зарядка	Контроллер можно заряжать, даже когда к нему подключен телефон (для этого используется порт зарядки Type-C в нижней части контроллера). При этом благодаря функции сквозной зарядки можно зарядить и сам телефон. В это время индикатор зарядки будет гореть белым.

Калибровка стиков
1. Одновременно нажмите + + , чтобы перейти в режим калибровки. Если Индикатор режима мигает белым, переход в режим калибровки выполнен успешно.
2. Трижды опишите полный круг как левым, так и правым стиком. Наконец, нажмите , чтобы выйти из режима калибровки. Индикатор режима вновь загорится цветом текущего режима.

Калибровка гироскопа
Положите контроллер горизонтально на ровную поверхность, а затем нажмите + , пока Индикатор режима не начнет попеременно мигать красным и синим. По завершении калибровки Индикатор режима вновь загорится цветом текущего режима.

Замена аксессуаров

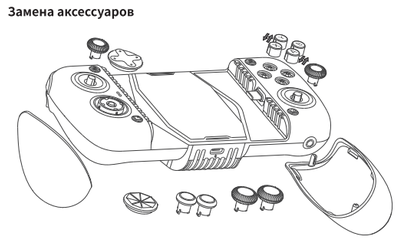

*Кнопки ABXY — магнитные. Их можно снять и поменять раскладку на один из двух вариантов: или .

Пользовательские настройки в приложении GameSir
Посетите сайт gamesir.hk на телефоне или отсканируйте QR-код справа, чтобы загрузить приложение GameSir.
С помощью приложения GameSir вы можете обновлять прошивку, тестировать кнопки, проводить калибровку гироскопа и т.д.

ВНИМАТЕЛЬНО ПРОЧТИТЕ МЕРЫ ПРЕДОСТОРОЖНОСТИ!
- В УСТРОЙСТВЕ ЕСТЬ МЕЛКИЕ ДЕТАЛИ. Хранить в месте, недоступном для детей младше 3 лет. Если вы проглотили какую-то деталь или подавились ею, немедленно обратитесь за медицинской помощью.
- НЕ использовать устройство вблизи открытого огня.
- НЕ подвергать устройство воздействию прямых солнечных лучей или высокой температуры.
- НЕ подвергать устройство воздействию влажной или запыленной среды.
- НЕ ударять по устройству и НЕ бросать его.
- НЕ прикасаться непосредственно к разъему USB. Это может привести к неисправности.
- НЕ сгибать сильно кабель и не тянуть за его части.
- Для чистки устройства использовать мягкую сухую ткань.
- НЕ применять химические вещества, такие как бензин или растворитель.
- НЕ разбирать, НЕ ремонтировать устройство и НЕ вносить в него изменения.
- Использовать устройство только по прямому назначению. Мы НЕ несем ответственности за несчастные случаи или повреждения, полученные вследствие использования устройства не по назначению.
- НЕ смотреть прямо на разъем, из которого исходит свет. Это может вызвать повреждение глаз.
- Если у вас есть вопросы по качеству работы устройства или предложения, свяжитесь с компанией GameSir или местным дистрибьютором.

ЭЛЕКТРОННЫЕ И ЭЛЕКТРИЧЕСКИЕ ОТХОДЫ
ПРАВИЛЬНАЯ УТИЛИЗАЦИЯ ИЗДЕЛИЯ (ЭЛЕКТРОННЫЕ И ЭЛЕКТРИЧЕСКИЕ ОТХОДЫ)
Применимо в Европейском Союзе и других европейских странах с раздельными системами сбора. Эта маркировка на изделии или сопроводительной документации означает, что его не следует смешивать с бытовыми отходами. Для надлежащей обработки, восстановления и переработки отнесите это изделие в специальные пункты сбора, где оно будет принято бесплатно. Также в некоторых странах вы можете вернуть свои изделия местному розничному продавцу при покупке эквивалентного нового изделия. Правильная утилизация этого изделия поможет сохранить ценные ресурсы и предотвратить любые потенциальные негативные последствия для человеческого здоровья и окружающей среды, которые в противном случае могут возникнуть из-за ненадлежащего обращения с отходами. Домашние пользователи должны связаться с продавцом, у которого они приобрели это изделие, или в местные органы власти, чтобы узнать, где и как они могут отнести эту вещь для экологически безопасной переработки. Пользователи в бизнесе должны обратиться к своему поставщику за дополнительной информацией. Если вы сделаете это, вы будете уверены, что выброшенное изделие будет подвергнуто необходимой обработке, восстановлению и переработке, тем самым предотвратив потенциальные негативные последствия для окружающей среды и человеческого здоровья.

ДЕКЛАРАЦИЯ СООТВЕТСТВИЯ
ЗАЯВЛЕНИЕ FCC
Это устройство соответствует требованиям раздела 15 правил FCC. Эксплуатация устройства допускается при соблюдении следующих двух условий: (1) это устройство не может быть источником вредных помех, а (2) это устройство должно принимать любые помехи, включая помехи, которые могут вызвать нежелательную работу устройства.

ЗАЯВЛЕНИЕ О СООТВЕТСТВИИ ТРЕБОВАНИЯМ ДИРЕКТИВ ЕС
Компания Guangzhou Chicken Run Network Technology Co., Ltd. заявляет, что контроллер GameSir X3 pro соответствует требованиям директивы 2014/30/EU и 2011/65/EU и ее поправке (EU) 2015/863.

GAMESIR

DEUTSCH

GAMESIR X3 PRO
COOLING WIRED MOBILE GAME CONTROLLER

[Digitale anleitung]
https://www.gamesir.hk/pages/manuals-gamesir-x3pro

Paketinhalt
GameSir-X3 Pro *1 Griff-Satz *1 Polygonales Steuerkreuz *1 Kleine Stick-Kappe *2
Konkave Stick-Kappe *2 USB-C-Kabel, 2m *1 Tragetasche *1 Handbuch *1
Dankes-und Kundendienstkarte *1 GameSir-Aufkleber *1 Zertifikat *1

Anforderungen
• Android 8.0 oder höher

Gerätelayout

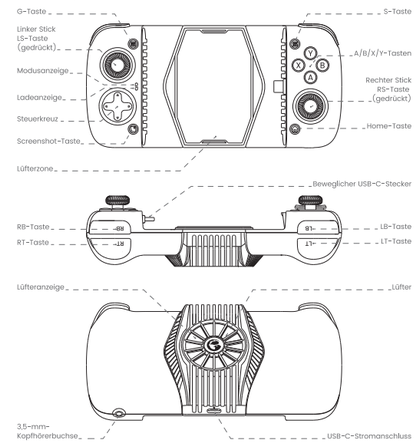

Einführung in Basisfunktionen

Verbindung

1	Richte den USB-C-Stecker am USB-C-Anschluss deines Handys aus.	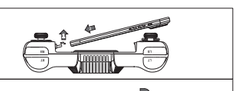
2	Ziehe den Controller auseinander und lege dein Handy hinein.	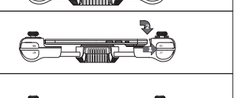
3	Schiebe den Controller wieder zusammen, um die Verbindung herzustellen.	

Verbindungsstatus

Controller-Status	Anzeigebeschreibung
Verbunden	Modusanzeige leuchtet durchgehend
Nicht verbunden	Modusanzeige blinkt 30 Sek. lang und erlischt danach
Pass-Through-Ladefunktion aktiviert	Ladeanzeige leuchtet durchgehend
Controller stellt zusätzlichen Strom bereit, aber Pass-Through-Ladefunktion ist nicht aktiviert	Ladeanzeige blinkt 10 Sek. lang und erlischt danach
Lüfter aktiviert	Lüfteranzeige leuchtet durchgehend

*Bei einigen Android-Handys muss die OTG-Funktion aktiviert werden, um den Controller mit Strom zu versorgen, damit er verwendet werden kann.

Bedienungsgrundlagen

Einschalten	Verbinde dein Handy mit dem beweglichen USB-C-Stecker, damit der Controller automatisch eingeschaltet wird.
Ausschalten	Halte die Home-Taste 5 Sekunden lang gedrückt, um den Controller auszuschalten.
Standby-Modus	Der Controller schaltet sich automatisch aus, wenn er bei Verbindung 10 Min. lang nicht verwendet wird. Drücke im Standby-Modus eine der A/B/X/Y/Home-Tasten, um den Controller aufzuwecken.
Pass-Through-Ladefunktion	Wenn das Handy mit dem Controller verbunden ist, kann es über den USB-C-Anschluss unten am Controller aufgeladen werden. Während des Ladevorgangs leuchtet die Ladeanzeige durchgehend weiß.

Stick-Kalibrierung
1. Drücke gleichzeitig + + , um den Kalibrierungsmodus zu aktivieren. Wenn die Modusanzeige weiß leuchtet, wurde der Kalibrierungsmodus erfolgreich aktiviert.
2. Bewege den linken und den rechten Stick je 3-mal vollständig um die eigene Achse. Drücke zum Abschluss , um den Kalibrierungsmodus zu verlassen. Die Modusanzeige leuchtet wieder in der Farbe des jeweiligen Modus.

Gyroskop-Kalibrierung
Platziere den Controller horizontal auf einer flachen Oberfläche und drücke + , bis die Modusanzeige abwechselnd rot und blau blinkt. Wenn die Modusanzeige wieder in der jeweiligen Modusfarbe leuchtet, ist die Kalibrierung abgeschlossen.

Zubehörtausch

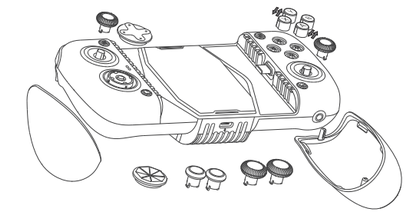

*Die ABXY-Tasten sind magnetisch. Sie können ganz einfach herausgenommen werden, um die Tastenbelegung zwischen und umzuschalten.

Konfigurationsanpassung über die GameSir App
Rufe die Website gamesir.hk auf deinem Handy auf oder scanne damit den QR-Code auf der rechten Seite ein, um dir die GameSir App herunterzuladen.
Mit der GameSir App kannst du das Gyroskop anpassen, Tasten testen, Firmware-Upgrades durchführen usw.

BITTE LIES DIR DIE SICHERHEITSHINWEISE AUFMERKSAM DURCH.
- ENTHÄLT KLEINTEILE. Von Kindern unter 3 Jahren fernhalten. Bei Verschlucken oder Einatmen sof

GAMESIR

简体中文

GAMESIR X3 PRO
COOLING WIRED MOBILE GAME CONTROLLER

[电子手册]
https://doc.xiaoji.com/zh/x3Pro

包装内容
GameSir-X3 Pro *1　握把 *1套　多边形方向键 *1　小型摇杆头 *2　凹型摇杆头 *2
Type-C数据线(2米) *1　收纳包 *1　说明书 *1　GameSir贴纸 *1　合格证 *1　售后感谢卡 *1

适用平台
• Android 8.0 或更高版本

设备布局
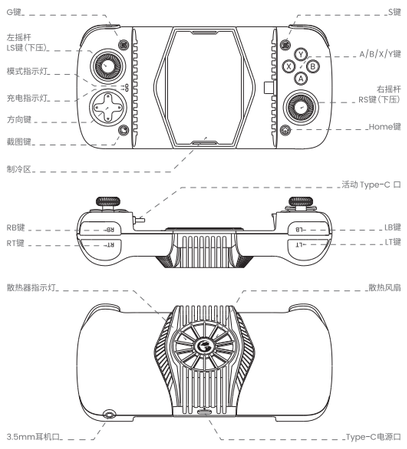

基础功能介绍

安装手机

1	对齐 Type-C插口连接手机	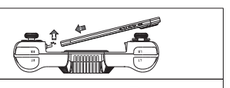
2	拉开手柄并放入手机	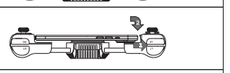
3	合起手柄完成连接	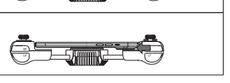

连接状态

手柄状态	灯光说明
连接成功	模式指示灯常亮
连接未成功	模式指示灯闪烁30秒后熄灭
边充边玩成功	充电指示灯常亮
手柄额外供电但未开启边充边玩	充电指示灯闪烁10秒后熄灭
散热器开启	散热器指示灯常亮

*部分Android手机需要打开 OTG 功能才能给手柄供电并使用。

基础操作

开机	通过活动Type-C口与设备连接即可自动开机
关机	长按Home键5秒关机
待机	手柄处于连接状态下10分钟无操作，则自动关机 手柄处于待机状态下单击A/B/X/Y/Home键中任意一键可唤醒手柄
边充边玩	连接设备时，可通过手柄底部Type-C口对手机充电，充电时充电指示灯显示白色灯效

平台和模式

使用平台	模式	指示灯	切换方式
安卓/iOS	DS5模式	白色	按住 + 2秒
安卓	安卓模式	深蓝色	
	G-Touch	淡蓝色	小鸡游戏世界启动

进阶教程

组合键功能

功能	组合键	说明
切换模式	按住 + 2秒	在DS5/HID之间循环切换模式
连发	单击 + 对应按键	可开启连发的键:A/B/X/Y/LB/RB/LT/RT *双击截图键即可满空全部连发
散热器功率调节	单击 +	增加/降低散热器功率 *需要搭配支持9V3A以上充电器使用
开关边充边玩	单击 +	在开启和关闭之间循环切换 *此切换关机保存
震动调节	单击 + /	提高/降低震动力度档位
布局切换	按住 + 2秒	互换A-B、X-Y的键值
音量调节	单击 +	仅在HID模式下增加/降低系统音量

摇杆校准
1. 同时按住 + + 进入校准模式，直至模式指示灯白色灯效闪烁，表示成功进入校准模式。
2. 将左右摇杆推到底旋转3圈，最后按 退出校准模式，模式指示灯恢复原有模式。

陀螺仪校准
将手柄水平静置于水平面，按住 + 直至模式指示灯变为红蓝灯效闪烁，直到模式指示灯恢复模式指示，即校正完成。

更换配件
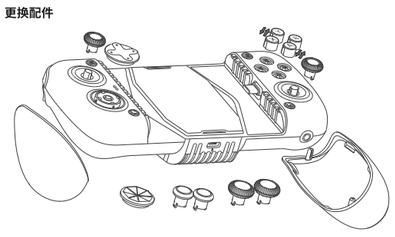

*ABXY采用磁吸设计，支持拔出并在 和 之间更换操作布局

通过“小鸡游戏世界”软件自定义配置
前往手机端的xiaoji.com网站或用手机扫描右侧二维码下载“小鸡游戏世界”软件。
可在软件内进行陀螺仪参数设置、按键测试、固件升级等功能。

使用前请务必阅读本注意事项。
- 内含细小零件，请务必放在3岁以下儿童触及不到的地方。若不慎吞食或吸入，请立即就医。
- 请勿靠近火源使用产品。
- 请勿将产品暴露于阳光直射或高温的环境中。
- 请勿将产品置于潮湿或多尘的环境中。
- 请勿接触产品或使其跌落。
- 请勿直接接触USB端口，否者可能会导致故障。
- 请勿用力弯曲或拉扯线缆。
- 请勿使用柔软的干布清洗。
- 请勿使用汽油或稀释剂等化学品。
- 请勿自行拆卸、修理、或改装。
- 请勿将产品用于原本手机用途以外的用途。对用于非原本用途而造成的事故或损坏，我们概不负责。
- 请勿直视光源，它可能会伤害你的眼睛。
- 如果您有任何有关于产品质量的问题或建议，请联系GameSir或您当地的经销商。

售后事项
1. 若商品有质量问题，请首先联系我们的客服进行登记。
- 联系方式：
- QQ：800062537
- 电话：400-8828035(时间：9:00-18:00)
- 官网：www.xiaoji.com
- 出品：广州小鸡快跑网络科技有限公司
- 地址：广州市天河区员村西街2号大院19层1001、1003房
2. 如需退、换商品，请确保商品完好无损(包括商品外包装、附赠品、说明书、售后卡、标签等)，不影响二次销售。
3. 如要保修商品，请务必完整填写用户姓名、联系电话、联系地址、正确填选售后要求与详细说明售后原因，将售后卡随货寄回(如不完整填写保修卡信息，恕无法提供任何的售后服务)。

保修卡	
(售后政策：非人为损坏，3个月包换、1年保修)	
用户姓名	
联系电话	
联系地址	
售后要求	□退　□换　□保修
售后原因	
订单编号	
(注：非小鸡官网途径购买的产品，售后问题请直接与购买商家联系)	

感谢您的购买与支持

微信扫码添加[小鸡福利官]即享多重超级福利

使用前请务必阅读本注意事项。
- 内含细小零件，请务必放在3岁以下儿童触及不到的地方。若不慎吞食或吸入，请立即就医。
- 请勿靠近火源使用产品。
- 请勿将产品暴露于阳光直射或高温的环境中。
- 请勿将产品置于潮湿或多尘的环境中。
- 请勿接触产品或使其跌落。
- 请勿直接接触USB端口，否者可能会导致故障。
- 请勿用力弯曲或拉扯线缆。
- 请勿使用柔软的干布清洗。
- 请勿使用汽油或稀释剂等化学品。
- 请勿自行拆卸、修理、或改装。
- 请勿将产品用于原本手机用途以外的用途。对用于非原本用途而造成的事故或损坏，我们概不负责。
- 请勿直视光源，它可能会伤害你的眼睛。
- 如果您有任何有关于产品质量的问题或建议，请联系GameSir或您当地的经销商。

售后事项
1. 若商品有质量问题，请首先联系我们的客服进行登记。
- 联系方式：
- QQ：800062537
- 电话：400-8828035(时间：9:00-18:00)
- 官网：www.xiaoji.com
- 出品：广州小鸡快跑网络科技有限公司
- 地址：广州市天河区员村西街2号大院19层1001、1003房
2. 如需退、换商品，请确保商品完好无损(包括商品外包装、附赠品、说明书、售后卡、标签等)，不影响二次销售。
3. 如要保修商品，请务必完整填写用户姓名、联系电话、联系地址、正确填选售后要求与详细说明售后原因，将售后卡随货寄回(如不完整填写保修卡信息，恕无法提供任何的售后服务)。

保修卡	
(售后政策：非人为损坏，3个月包换、1年保修)	
用户姓名	
联系电话	
联系地址	
售后要求	□退　□换　□保修
售后原因	
订单编号	
(注：非小鸡官网途径购买的产品，售后问题请直接与购买商家联系)	

感谢您的购买与支持

微信扫码添加[小鸡福利官]即享多重超级福利

GAMESIR

ITALIANO

GAMESIR X3 PRO
COOLING WIRED MOBILE GAME CONTROLLER

[Manuale elettronico]
https://www.gamesir.hk/pages/manuals-gamesir-x3pro

Contenuto della confezione
GameSir-X3 Pro *1　Set per impugnatura *1　Tasto direzionale poligonale *1
Tappo piccolo della levetta *2　Tappo concavo della levetta *2　Cavo Type-C di 2m *1
Custodia *1　Manuale d'uso *1　Scheda di ringraziamento e assistenza post-vendita *1
Adesivo GameSir *1　Certificazione *1

Requisiti
• Android 8.0 o superiore

Layout del dispositivo
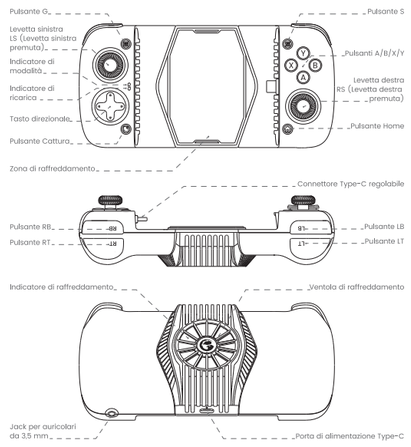

Introduzione alle funzioni di base

Connessione

1	Allinea il connettore Type-C con la porta del telefono.	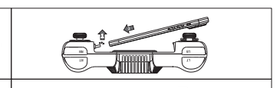
2	Espandi il controller e colloca il telefono all'interno.	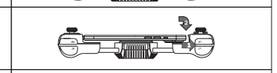
3	Richiudi il controller per completare la connessione.	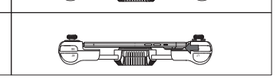

Stato di connessione

Stato del controller	Descrizione indicatore
Connessione riuscita	L'indicatore di modalità emette una luce fissa.
Connessione non riuscita	L'indicatore di modalità lampeggia per 30 secondi, poi si spegne.
Ricarica pass-through riuscita	L'indicatore di ricarica emette una luce fissa.
Il controller alimenta il dispositivo, ma la ricarica pass-through non è abilitata	L'indicatore di ricarica lampeggia per 10 secondi, poi si spegne.
Raffreddamento abilitato	L'indicatore di raffreddamento emette una luce fissa.

*Alcuni telefoni Android necessitano l'abilitazione della funzione OTG per consentire l'accensione e l'utilizzo del controller.

Operazioni di base

Accensione	Connetti il dispositivo al connettore Type-C regolabile affinché si accenda automaticamente.
Spegnimento	Per spegnere il controller, tieni premuto il pulsante Home per 5 secondi.
Standby	Il controller si spegne automaticamente dopo 10 minuti di inattività da connesso. Quando il controller è in modalità di standby, premi i pulsanti A/B/X/Y, il tasto direzionale o il pulsante Home per risvegliarlo.
Ricarica pass-through	Quando è connesso al dispositivo, il telefono può essere ricaricato tramite la porta Type-C nella parte bassa del controller, e l'indicatore di ricarica mostrerà un effetto di luce bianca durante la ricarica.

Piattaforma e modalità

Piattaforma	Modalità	Indicatore	Metodo di cambio
Android/iOS	DS5	Bianco	Tieni premuto + per 2 secondi
Android	Android	Blu	
	G-Touch	Azzurro	Con l'app GameSir

Tutorial avanzato

Combinazione di pulsanti

Funzione	Combinazione di pulsanti	Descrizione
Cambiare la modalità	Tieni premuto + per 2 secondi	Scorre le modalità DS5 e HID
Abilitare la funzione Turbo	Premi + il pulsante corrispondente	Pulsanti che supportano la funzione Turbo: A/B/X/Y/LB/RB/LT/RT *Fare doppio clic sul pulsante Cattura per cancellare tutte le impostazioni Turbo
Regolare il raffreddamento	Premi +	Aumenta/riduce la potenza di raffreddamento *Necessita l'utilizzo di un alimentatore 9V/3A come minimo
Abilitare la ricarica pass-through	Premi +	Abilita e/o disabilita la funzione *La configurazione sarà memorizzata anche dopo il riavvio
Regolare l'intensità della vibrazione	Premi + /	Aumenta/riduce l'intensità della vibrazione
Cambiare il layout	Tieni premuto + per 2 secondi	Scambia i valori di A-B e X-Y
Regolare il volume	Premi +	Aumenta/riduce il volume di sistema solo in modalità HID

Calibrazione delle levette
1. Premi simultaneamente + + per entrare in modalità di calibrazione. Quando l'indicatore di modalità lampeggia di bianco, il dispositivo sarà in modalità di calibrazione.
2. Ruota completamente la levetta destra e la levetta sinistra per tre volte. Infine, premi per uscire dalla modalità di calibrazione e l'indicatore di modalità tornerà al colore della modalità attuale.

Calibrazione del giroscopio
Posiziona il controller orizzontalmente su una superficie piatta, quindi premi + finché l'indicatore di modalità non lampeggia di rosso e blu. Quando l'indicatore torna al colore della modalità attuale, la calibrazione sarà stata completata.

Sostituzione degli accessori
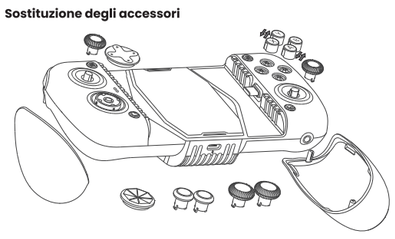

*I pulsanti ABXY presentano un design magnetico, consentendo agli utenti di estrarli e di cambiare il layout tra e .

Personalizzare la configurazione con l'app "GameSir"
Visita il sito web gamesir.hk sul tuo telefono o scansiona il codice QR a destra per scaricare l'app "GameSir".
Con essa potrai regolare il giroscopio, testare i pulsanti, aggiornare il firmware e molto altro ancora.

SI PREGA DI LEGGERE ATTENTAMENTE QUESTE PRECAUZIONI.
- CONTIENE PARTI PICCOLE. Tenere fuori dalla portata dei bambini sotto i 3 anni. Cercare immediatamente assistenza medica se ingHiottite o inalate.
- NON usare il prodotto vicino al fuoco.
- NON esporre alla luce diretta del sole o a temperature elevate.
- NON lasciare il prodotto in un ambiente umido o polveroso.
- NON urtare il prodotto né farlo cadere a causa di un urto.
- NON toccare direttamente la porta USB o potrebbero verificarsi malfunzionamenti.
- NON piegare né tirare i cavi.
- Usare uno straccio delicato e asciutto per la pulizia.
- NON usare sostanze chimiche, come benzina o solventi.
- NON disassemblare, riparare o modificare.
- NON usare per scopi diversi dall'originale. NON ci assumiamo la responsabilità per infortuni o danni causati da usi per scopi diversi dall'originale.
- NON guardare direttamente nella luce ottica. Potrebbe danneggiare gli occhi.
- IN caso di problemi di qualità o suggerimenti, contattare GameSir o il distributore locale.

RIFIUTI ELETTRICI E APPARECCHIATURE ELETTRICHE INFORMAZIONI
CORRETTO SMALTIMENTO DI QUESTO PRODOTTO (RIFIUTI ELETTRICI E APPARECCHIATURE ELETTRICHE)
Applicabile nell'Unione Europea e in altri Paesi europei con sistemi di raccolta differenziata.
Questo marchio sul prodotto o sui documenti di accompagnamento indica che non deve essere unito ai rifiuti domestici generici.Per un corretto trattamento, recupero e riciclaggio, si prega di portare questo prodotto presso i punti di raccolta designati dove sarà accettato senza costi aggiuntivi. In alternativa, in alcuni Paesi è possibile restituire i prodotti al rivenditore locale previo acquisto di un prodotto nuovo equivalente. Smaltire correttamente questo prodotto aiuta a risparmiare risorse preziose e a prevenire potenziali effetti negativi sulla salute umana e sull'ambiente che, altrimenti, potrebbero sorgere in seguito a una gestione inappropriata dei rifiuti. Gli utenti domestici devono contattare il rivenditore presso il quale hanno acquistato il prodotto, o in alternativa l'ufficio governativo locale, per sapere dove e come portare il prodotto per un riciclaggio sicuro per l'ambiente. Gli utenti commerciali possono contattare il proprio fornitore per ulteriori informazioni. Così facendo, ci si assicurerà che il prodotto smaltito venga sottoposto al trattamento, al recupero e al riciclaggio necessari, evitando potenziali effetti negativi sulla salute umana e sull'ambiente.

DICHIARAZIONE DI CONFORMITÀ

DICHIARIZIONE DI CONFORMITÀ ALLA DIRETTIVA UE
Con la presente, Guangzhou Chicken Run Network Technology Co., Ltd. dichiara che il controller GameSir x3 pro è conforme alle direttive 2014/30/EU e 2011/65/EU, e alla relativa modifica (EU) 2015/863.

GAMESIR

ESPAÑOL

GAMESIR X3 PRO
COOLING WIRED MOBILE GAME CONTROLLER

[Manual electrónico]
https://www.gamesir.hk/pages/manuals-gamesir-x3pro

Contenido del paquete
GameSir-X3 Pro *1　Set de sujeción *1　Control direccional poligonal *1
Cubierta pequeña para palanca *2　Cubierta cóncava para palanca *2
Cable Type-C de 2m *1　Estuche de transporte *1　Manual *1
Tarjeta de agradecimiento y servicio posventa *1　Sticker de Gamesir *1　Certificación *1

Requisitos
• Android 8.0 o versiones posteriores

Disposición del dispositivo
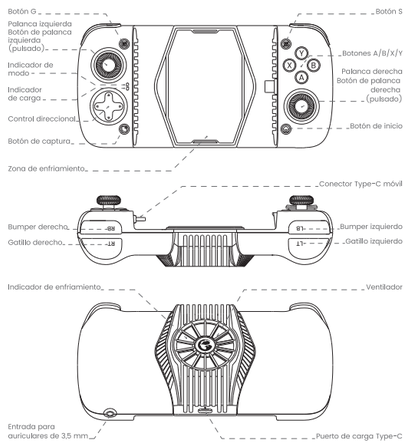

Introducción a las funciones básicas

Conexión

1	Coloque el conector Type-C alineado con el puerto del teléfono	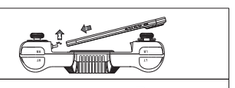
2	Extienda el control y coloque allí el teléfono	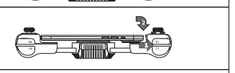
3	Pliegue el control para completar la conexión	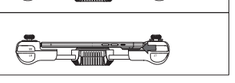

Estado de la conexión

Estado del control	Descripción del indicador
Conectado correctamente	El indicador de modo se mantiene constante
No está conectado correctamente	El indicador de modo parpadea durante 30 segundos y luego se apaga
Transferencia de carga correctamente	El indicador de carga se mantiene constante
El control proporciona más alimentación pero la transferencia de carga no está habilitada	El indicador de carga parpadea durante 10 segundos y luego se apaga
Enfriador habilitado	El indicador del enfriador se mantiene constante

*Es posible que algunos teléfonos Android necesiten tener habilitada la función OTG para encender y usar el control.

Funcionamiento básico

Encendido	Conecte el dispositivo al conector Type-C móvil para que se encienda automáticamente.
Apagado	Mantenga pulsado el botón de inicio durante 5 segundos para apagar.
En espera	El control se apagará automáticamente si no detecta funcionamiento después de 10 minutos mientras está conectado. En el modo de espera, pulse cualquier botón A/B/X/Y o de inicio para activar el control.
Transferencia de carga	Cuando el teléfono esté conectado al dispositivo, se puede cargar a través del puerto Type-C en la parte inferior del control, y el indicador de carga mostrará un efecto de luz blanca durante este proceso.

Estado de la conexión

Estado del control	Descripción del indicador
Conectado correctamente	El indicador de modo se mantiene constante
No está conectado correctamente	El indicador de modo parpadea durante 30 segundos y luego se apaga
Transferencia de carga correctamente	El indicador de carga se mantiene constante
El control proporciona más alimentación pero la transferencia de carga no está habilitada	El indicador de carga parpadea durante 10 segundos y luego se apaga
Enfriador habilitado	El indicador del enfriador se mantiene constante

Plataforma y modo

Plataforma	Modo	Indicador	Método de cambio
Android/iOS	DS5	Blanco	+ durante 2 segundos
Android	Android	Azul oscuro	
	G-Touch	Celeste	Mediante la aplicación de Gamesir

Personalizar la configuración con la app "GameSir"
Acceda a gamesir.hk en su teléfono móvil o escanee el código QR que se encuentra a la derecha para descargar la aplicación de GameSir.
Utilice la aplicación de Gamesir para modificar el giroscopio, probar los botones, actualizar el firmware, y mucho más.

LEA LAS SIGUIENTES PRECAUCIONES CON DETENIMIENTO.
- CONTIENE PIEZAS PEQUEÑAS. Mantenga el producto fuera del alcance de niños menores de 3 años. Busque atención médica inmediata si se ingiere o inhala alguna pieza.
- NO utilice el producto cerca del fuego.
- NO exponga el producto a la luz solar directa o a altas temperaturas.
- NO deje el producto en un ambiente húmedo o polvoriento.
- NO golpee ni deje caer el producto para evitar golpes fuertes.
- NO toque el puerto USB directamente para evitar fallos.
- NO doble ni tire de las partes del cable con fuerza.
- Utilice un paño suave y seco para limpiar el producto.
- NO utilice químicos como gasolina o disolventes.
- NO desarme, repare ni modifique el producto.
- NO lo utilice con fines distintos a su fin original. NO nos hacemos responsables de accidentes ni daños causados por uso incorrecto del producto.
- NO mire la luz óptica de manera directa. Podría dañarle la vista.
- Si tiene inquietudes o sugerencias acerca de la calidad, póngase en contacto con GameSir o con su distribuidor local.

RESIDUOS DE APARATOS ELÉCTRICOS Y ELECTRÓNICOS INFORMACIÓN
ELIMINACIÓN CORRECTA DE ESTE PRODUCTO (RESIDUOS DE APARATOS ELÉCTRICOS Y ELECTRÓNICOS)
Aplicable en la Unión Europea y en otros países europeos con sistemas de recogida selectiva.
Esta marca en el producto o en los documentos que vienen con él significa que no se debe mezclar con la basura doméstica general. Para un tratamiento, recuperación y reciclaje adecuado, lleve este producto a los puntos de recogida designados, donde se aceptará de forma gratuita. De forma alternativa, en algunos países, puede devolver sus productos a su distribuidor local tras adquirir un producto nuevo equivalente. Eliminar este producto de forma correcta contribuirá a ahorrar valiosos recursos y a evitar posibles efectos negativos en la salud humana y el medio ambiente que podrían generar una gestión inadecuada de los residuos. Los usuarios domésticos deben ponerse en contacto con el distribuidor al que le adquirieron este producto o con la oficina gubernamental local para obtener información acerca de dónde y cómo pueden llevar este artículo para reciclarlo de forma segura para el medio ambiente. Los usuarios comerciales deben ponerse en contacto con su proveedor para obtener más información. De hacerlo, se asegurará de que el producto eliminado se someta al tratamiento, la recuperación y el reciclado necesarios, evitando así posibles efectos negativos en el medio ambiente y en la salud humana.

DECLARACIÓN DE CONFORMIDAD

DECLARACIÓN DE CONFORMIDAD CON LA DIRECTIVA DE LA UE
Por la presente, Guangzhou Chicken Run Network Technology Co., Ltd. declara que este control GameSir X3 pro cumple con la Directiva 2014/30/EU y 2011/65/EU y su enmienda (EU) 2015/863.

GAMESIR

PORTUGUÊS

GAMESIR X3 PRO
COOLING WIRED MOBILE GAME CONTROLLER

[Manual eletrônico]
https://www.gamesir.hk/pages/manuals-gamesir-x3pro

Conteúdo da embalagem
GameSir-X3 Pro *1　Conjunto de grip *1　D-pad poligonal *1　Capa para stick pequena *2
Capa para stick côncava *2　Cabo Tipo C de 2m *1　Estojo de transporte *1　Manual *1
Cartão de agradecimento e serviço pós-vendas *1　Adesivo Gamesir *1　Certificação *1

Requisito
• Android 8.0 ou versões posteriores

Layout do dispositivo
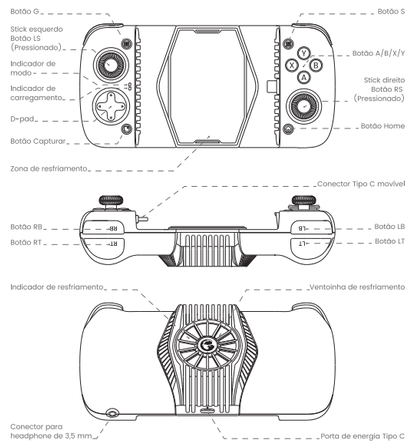

Introdução às funções básicas

Conexão

1	Alinhe o conector Tipo C à porta do telefone	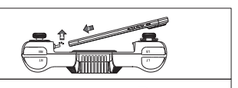
2	Estenda o controlador e coloque o telefone	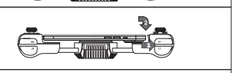
3	Feche o controlador para concluir a conexão	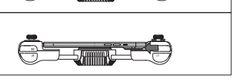

Status da conexão

Status do controlador	Descrição do indicador
Conexão bem-sucedida	O indicador de modo permanece aceso
Falha na conexão	O indicador de modo pisca por 30 segundos e apaga
Carregamento pass-through bem-sucedido	O indicador de carregamento permanece aceso
O controlador fornece energia extra, mas o carregamento pass-through não está habilitado	O indicador de carregamento pisca por 10 segundos e apaga
Cooler ativado	O indicador do cooler permanece aceso

*Alguns telefones Android podem precisar habilitar a função OTG para ligar e usar o controlador.

Operação básica

Ligar	Conecte o dispositivo ao conector Tipo C movível para ligá-lo automaticamente.
Desligar	Pressione o botão Home por 5 segundos para desligar.
Espera	O controlador desligará automaticamente se não houver operação alguma por 10 minutos quando conectado. No modo de espera, pressione qualquer botão A/B/X/Y/Home para despertar o controlador.
Carregamento pass-through	Quando conectado ao dispositivo, o telefone pode ser carregado via porta Tipo C na parte inferior do controlador, e o indicador de carregamento exibirá um efeito de luz branca durante o carregamento.

Estado da conexão

Estado do controlador	Descrição do indicador
Conexão bem-sucedida	O indicador de modo permanece aceso
Falha na conexão	O indicador de modo pisca por 30 segundos e apaga
Carregamento pass-through bem-sucedido	O indicador de carregamento permanece aceso
O controlador fornece energia extra, mas o carregamento pass-through não está habilitado	O indicador de carregamento pisca por 10 segundos e apaga
Cooler ativado	O indicador do cooler permanece aceso

Plataforma e modo

Plataforma	Modo	Indicador	Método de alternância
Android/iOS	DS5	Branco	Pressione + longamente por 2 segundos
Android	Android	Azul-escuro	
	G-Touch	Azul-claro	Via app GameSir

Personalizar a configuração via app "GameSir"
Acesse site gamesir.hk em seu celular ou leia o QR Code à direita para baixar o app "GameSir".
Use o app Gamesir para ajustar o giroscópio, testar botões, atualizar o firmware, etc.

LEIA ESTAS PRECAUÇÕES COM CUIDADO.
- CONTÉM PEÇAS PEQUENAS. Mantenha longe do alcance de crianças com menos de 3 anos de idade. Procure atendimento médico imediatamente em caso de ingestão ou inalação.
- NÃO use o produto perto de fogo.
- NÃO exponha à luz solar direta nem a temperaturas elevadas.
- NÃO mantenha o produto em ambientes úmidos ou empoeirados.
- NÃO submeta o produto a impactos nem permita que ele caia devido a impactos fortes.
- NÃO toque diretamente na porta USB, pois isso poderia causar mal funcionamento.
- NÃO dobre o cabo acentuadamente nem puxe nenhuma de suas partes.
- Use um pano macio e seco para limpar.
- NÃO use produtos químicos como gasolina ou redutores.
- NÃO desmonte, repare ou modifique.
- NÃO use para outros fins além da finalidade original. NÃO somos responsáveis por acidentes ou danos causados por uso incorreto do produto.
- NÃO olhe diretamente para a luz. Ela poderá causar danos à sua visão.
- Em caso de preocupações quanto à qualidade ou sugestões, entre em contato com a GameSir ou seu distribuidor local.

DESCARTE DE DISPOSITIVOS ELÉTRICOS E ELETRÔNICOS INFORMAÇÕES
DESCARTE CORRETO DO PRODUTO (DESCARTE DE DISPOSITIVOS ELÉTRICOS E ELETRÔNICOS)
Aplicável à União Europeia e a outros países europeus com sistemas de coleta diferenciada.
Esta marca no produto ou nos documentos que o acompanham significa que ele não deve ser misturado com lixo doméstico geral. Para tratamento, recuperação e reciclagem adequados, leve este produto a pontos de coleta designados, onde ele será aceito gratuitamente. Como alternativa, em alguns países, talvez você possa devolver seus produtos ao revendedor local ao comprar um novo produto equivalente. O descarte correto deste produto ajudará a economizar recursos valiosos e evitar possíveis efeitos negativos na saúde humana e no meio ambiente que poderiam ser causados pelo manuseio inadequado de resíduos. Os usuários domésticos devem entrar em contato com o revendedor em que adquiriram o produto ou com o órgãl responsável do governo local para obter detalhes sobre onde e como podem enviar este item para reciclagem ambientalmente segura. Os usuários comerciais devem entrar em contato com seus respectivos fornecedores para obter mais informações. Ao fazer isso, você garantirá que seu produto descartado seja submetido aos procedimentos de tratamento, recuperação e reciclagem apropriados, prevenindo assim possíveis efeitos nocivos ao ambiente e à saúde humana.

DECLARAÇÃO DE CONFORMIDADE

DECLARAÇÃO DE CONFORMIDADE COM A DIRETIVA DA UE
A Guangzhou Chicken Run Network Technology Co., Ltd. declara por meio deste que o controlador GameSir X3 pro está em conformidade com a Diretiva 2014/30/EU & 2011/65/EU e sua atualização (EU) 2015/863.

GAMESIR

POLSKI

GAMESIR X3 PRO
COOLING WIRED MOBILE GAME CONTROLLER

[Poaręcznik elektroniczny]
https://www.gamesir.hk/pages/manuals-gamesir-x3pro

Zawartość opakowania
GameSir-X3 Pro *1　Uchwyt *1　Pad kierunkowy *1　Mała nasadka z gałką *2
Wklęsła nasadka z gałką *2　Kabel typu C o długości 2m *1　Etui do przenoszenia *1
Instrukcja obsługi *1　Podziękowania i karta serwisu posprzedażnego *1　Naklejka GameSir *1
Certyfikat *1

Wymagania
• Android w wersji 8.0 lub nowszej

Układ urządzenia
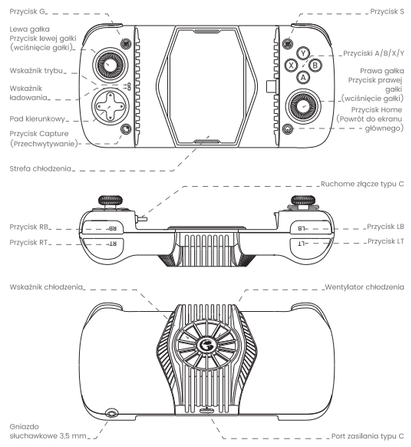

Wprowadzenie do podstawowych funkcji

Wskaźnik

1	Wyrównaj złącze typu C z portem telefonu	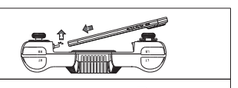
2	Rozszerz kontroler i umieść w nim telefon	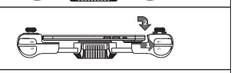
3	Złóż kontroler, aby zakończyć proces połączenia	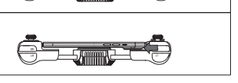

Stan połączenia

Stan kontrolera	Opis wskaźnika
Połączenie powiodło się	Wskaźnik trybu świeci się światłem stałym
Połączenie nie powiodło się	Wskaźnik trybu miga przez 30 sekund, a następnie gaśnie
Ładowanie Pass-through powiodło się	Wskaźnik ładowania świeci się światłem stałym
Kontroler ma dodatkową moc, ale ładowanie Pass-through nie jest włączone	Wskaźnik ładowania miga przez 10 sekund, a następnie gaśnie
Włączone chłodzenie	Wskaźnik chłodzenia świeci się światłem stałym

*Niektóre telefony z systemem Android muszą mieć włączoną funkcję OTG, aby móc zasilać i używać kontrolera.

Podstawowe działanie

Uruchomienie	Podłącz urządzenie do ruchomego złącza typu C, aby automatycznie uruchomić kontroler.
Wyłączenie	Naciśnij i przytrzymaj przycisk Home (Powrót do ekranu głównego) przez 5 sekund, aby wyłączyć.
Tryb gotowości	Kontroler wyłączy się automatycznie, jeśli po podłączeniu nie zostanie wykonane żadne działanie przez 10 minut. W trybie gotowości naciśnij dowolny przycisk spośród A/B/X/Y/Home, aby wybudzić kontroler.
Ładowanie Pass-through	Po podłączeniu do urządzenia telefon można ładować przez port typu C na dole kontrolera, a podczas ładowania wskaźnik ładowania będzie świecił białym światłem.

System i tryb

System	Tryb	Wskaźnik	Metoda przełączenia
Android/iOS	DS5	Biały	Naciśnij długo przyciski + przez 2 sekundy
Android	Android	Ciemnoniebieski	
	G-Touch	Jasnoniebieski	Za pomocą aplikacji Gamesir

Instrukcje funkcji zaawansowanych

Kombinacja przycisków

Funkcja	Kombinacja przycisków	Opis
Zmień tryb	Naciśnij długo przyciski + przez 2 sekundy	Przełączaj się pomiędzy trybami DS5 i HID
Włącz funkcję Turbo	Naciśnij przycisk + odpowiedni przycisk	Przyciski obsługujące funkcję Turbo: A/B/X/Y/LB/RB/LT/RT *Dwukrotnie kliknij przycisk Przechwytywania, aby wyczyścić wszystkie ustawienia Turbo
Dostosuj moc chłodzenia	Naciśnij przyciski +	Zwiększ/zmniejsz moc chłodzenia *Należy używać z ładowarką co najmniej 9 V/3 A
Włącz/wyłącz ładowanie Pass-through	Naciśnij przyciski +	Włącz/wyłącz funkcję *Ustawienie zostanie zapisane nawet po ponownym uruchomieniu kontrolera
Regulacja intensywności wibracji	Naciśnij przyciski + /	Zwiększ/zmniejsz poziom intensywności wibracji
Zmień układ przycisków	Naciśnij długo przyciski + przez 2 sekundy	Zmiana wartości przycisków A-B, X-Y
Regulacja poziomu głośności	Naciśnij przyciski +	Zwiększ/zmniejsz głośność systemu tylko w trybie HID

Kalibracja gałki
1. Jednocześnie naciśnij + + + , aby wejść w tryb kalibracji. Gdy Wskaźnik trybu miga na biało, oznacza to pomyślne wejście w tryb kalibracji.
2. Obróć całkowicie lewy i prawy drążek trzy razy. Na koniec naciśnij , aby wyjść z trybu kalibracji, a Wskaźnik trybu powróci do koloru danego trybu.

Kalibracja żyroskopu
Umieść kontroler poziomo na płaskiej powierzchni i naciśnij + , aż Wskaźnik trybu zacznie migać na czerwono i niebiesko. Gdy Wskaźnik trybu powróci do pierwotnego koloru, kalibracja zostanie zakończona.

Wymiana akcesoriów
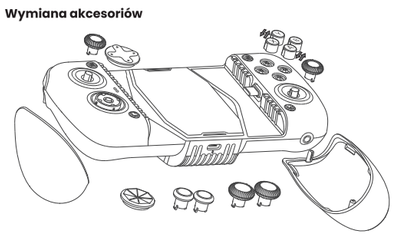

*Przyciski ABXY mają konstrukcję magnetyczną, dzięki czemu użytkownicy mogą je wyciągać i przełączać układ między a .

Dostosuj konfigurację za pomocą aplikacji "GameSir"
Przejdź do wit